60L

100% Reciclable

Papelera Órbita

Carácteristicas

- Cuerpo y cubeta extraíble fabricados en polietileno de alta densidad 100% reciclable.
- Cerrajería metálica de llave triangular y bisagras de poliamida.
- Acabado exterior rugoso antivandálico con protección a los rayos UV.
- Fijación al suelo mediante 4 tacos de expansión M8 suministrados.

Transporte

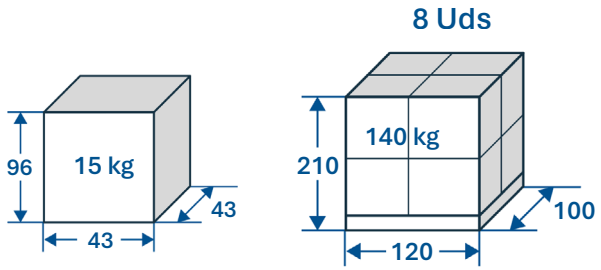

Medidas

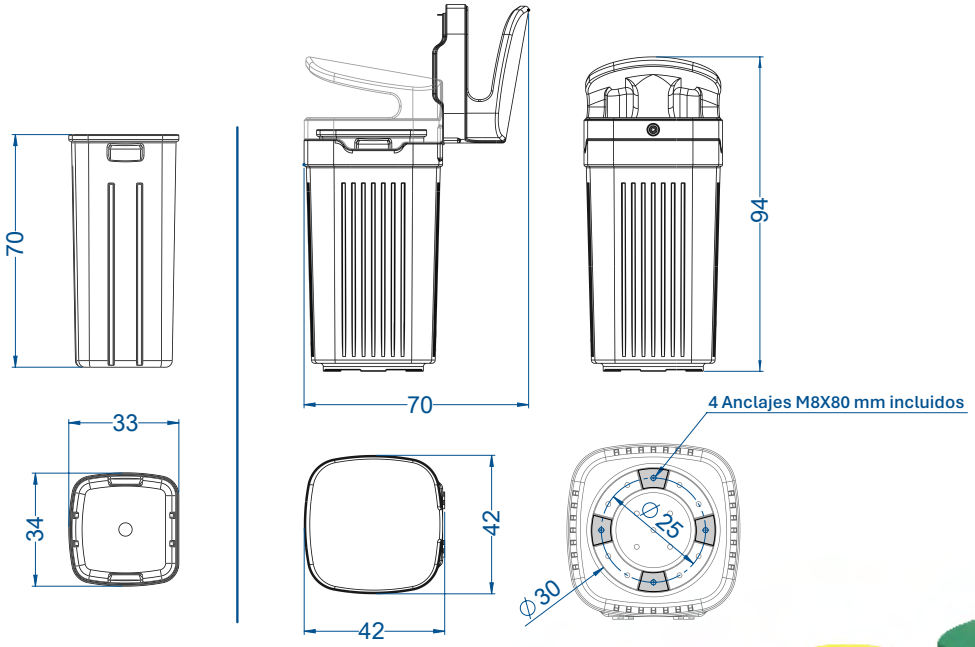

Colores disponibles

- Azul
- Amarillo
- Verde
- Marrón
- Gris

Molder Disnova Composites

molderdisnova.com
comercial@molderdisnova.com
(+34) 961 240 136